COURS ET EXERCICES

❶ Déphasage et facteur de puissance

➜ Déphasage φ et facteur de puissance

-

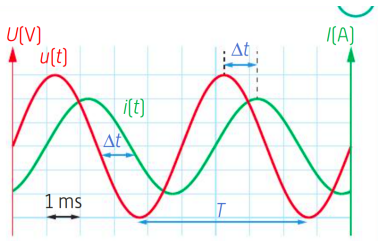

Exemple : Ici, T = 5 ms ; Δt = 1 ms ;
$\varphi = 2\pi \times \frac{1}{5}$ = 1,25 rad.

-

-

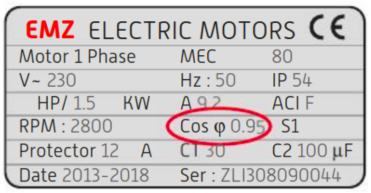

Plaque signalitique d'un moteur

- **Puissance électrique**

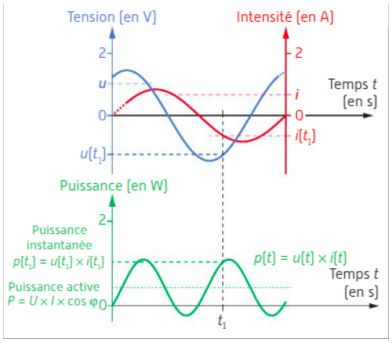

Remarque : .....

➜ Puissance active P

-

-

-

Mesure de la puissance d'un moteur modélisé par un résistor et une bobine

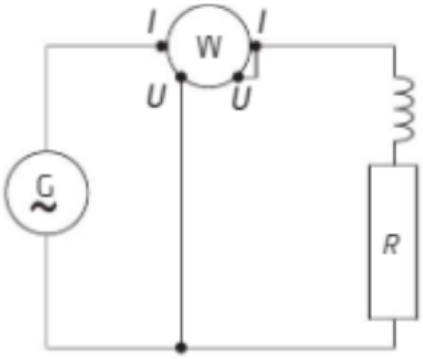

Wattmètre à pince ampèremétrique

-